Testa ad angolo

Testa ad angolo in acciaio sabbiato e cromato ad alta resistenza, albero con cono di attacco integrale (cementato, temprato e rettificato) per garantire la massima rigidità.
Ciascun albero di trasmissione è supportato da una coppia di cuscinetti a contatto obliquo, precaricati in classe di precisione ABEC 9 e lubrificati con grasso a vita.
Ingranaggi conici spiroidali in materiale ad alta resistenza, rettificati per garantire minore riscaldamento e rumorosità ed elevato numero di giri.
Calcolo computerizzato della coppia conica degli ingranaggi (gleason): più denti in presa, più coppia in uscita, maggior numero di ore di lavorazione, rumorosità quasi assente.
Pesi e ingombri ridotti, utilizzo con alte velocità. Utilizzabile con pinze ER standard.

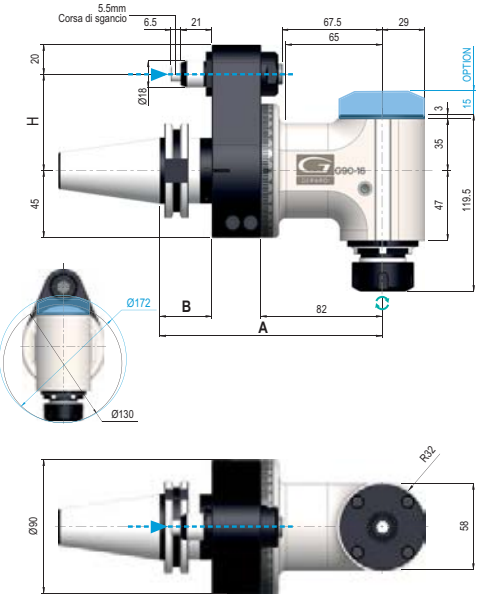

Codice	€	Attacco	N° giri max (gir/min)	Pinza ER	Rapporto	ø max foratura (mm)	ø max maschiatura (M)	A (mm)	B (mm)	H (mm)
C992050005	-,--	DIN ISO 7388-1 (ex DIN 69871) ISO40	8000	ER25	1:1	16	12	150	35	65
C992050010	-,--	DIN ISO 7388-1 (ex DIN 69871) ISO40[1)]	8000	ER25	1:1	16	12	150	35	65
C992050015	-,--	DIN ISO 7388-2 BT40 (ex JIS B 6339)	8000	ER25	1:1	16	12	150	35	65
C992050020	-,--	DIN ISO 7388-2 BT40 (ex JIS B 6339)[1)]	8000	ER25	1:1	16	12	150	35	65
C992050025	-,--	DIN ISO 12164-1 HSK 63 (ex DIN 69893)	8000	ER25	1:1	16	12	157	42	65
C992050030	-,--	DIN ISO 12164-1 HSK 63 (ex DIN 69893)[1)]	8000	ER25	1:1	16	12	157	42	65

[1)]Versione con refrigerazione interna attraverso il cono, pressione massima d'esercizio consentita 40 bar.

Testa ad angolo

Testa ad angolo in acciaio sabbiato e cromato ad alta resistenza, albero con cono di attacco integrale (cementato, temprato e rettificato) per garantire la massima rigidità.
Ciascun albero di trasmissione è supportato da una coppia di cuscinetti a contatto obliquo, precaricati in classe di precisione ABEC 9 e lubrificati con grasso a vita.
Ingranaggi conici spiroidali in materiale ad alta resistenza, rettificati per garantire minore riscaldamento e rumorosità ed elevato numero di giri.
Calcolo computerizzato della coppia conica degli ingranaggi (gleason): più denti in presa, più coppia in uscita, maggior numero di ore di lavorazione, rumorosità quasi assente.
Pesi e ingombri ridotti, utilizzo con alte velocità.

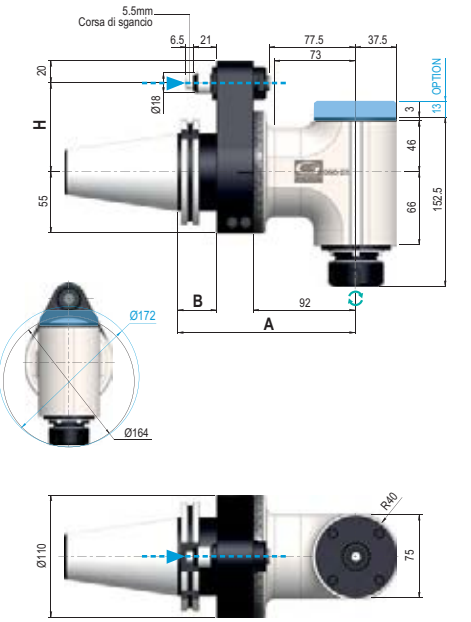

Codice	€	Attacco	N° giri max (gir/min)	Pinza ER	Rapporto	ø max foratura (mm)	ø max maschiatura (M)	A (mm)	B (mm)	H (mm)
C992100005	-,--	DIN ISO 7388-1 (ex DIN 69871) ISO50	4000	ER32	1:1	20	16	160	35	80
C992100010	-,--	DIN ISO 7388-1 (ex DIN 69871) ISO50[1)]	4000	ER32	1:1	20	16	160	35	80
C992100015	-,--	DIN ISO 7388-2 BT50 (ex JIS B 6339)	4000	ER32	1:1	20	16	166	41	80
C992100020	-,--	DIN ISO 7388-2 BT50 (ex JIS B 6339)[1)]	4000	ER32	1:1	20	16	166	41	80
C992100025	-,--	DIN ISO 12164-1 HSK 100 (ex DIN 69893)	4000	ER32	1:1	20	16	170	45	80
C992100030	-,--	DIN ISO 12164-1 HSK 100 (ex DIN 69893)[1)]	4000	ER32	1:1	20	16	170	45	80

[1)]Versione con refrigerazione interna attraverso il cono, pressione massima d'esercizio consentita 40 bar.