Ganascia doppio bloccaggio

Ganascia a doppio bloccaggio per morsa per centri di lavoro a 5 assi.
Fornitura: completa di viti di bloccaggio.

Codice	€	Tipo
C556270125	-,--	IMG 125

Codice	€	Tipo
C556270160	-,--	IMG 160

Piastra di fermo

Piastra di fermo per morsa per centri di lavoro a 5 assi.
Fornitura: completa di viti di bloccaggio.

Codice	€	Tipo
C556290125	-,--	IMG 125

Codice	€	Tipo
C556290160	-,--	IMG 160

Rialzo per morsa per CNC a 5 assi

Rialzo per morsa per centri di lavoro a 5 assi, design compatto, possibilità di montaggio diretto su tavola macchina con cave a T e su piastra singola e/o sistema di bloccaggio "APS" con interasse 200 mm.

Per IMG 125

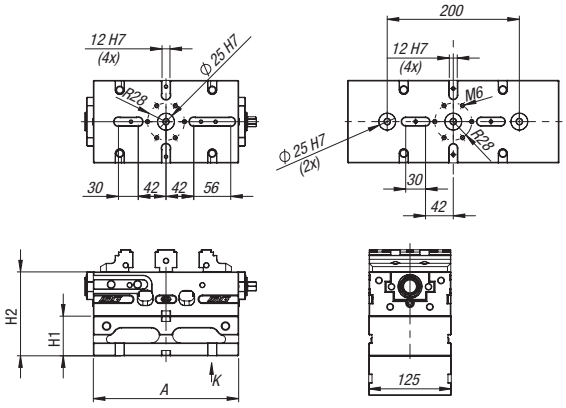

Per IMG 160

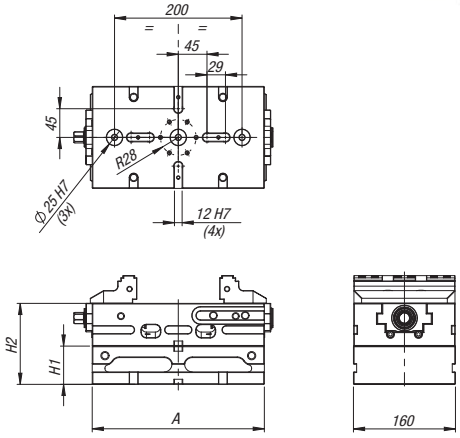

Codice	€	Tipo	H1 (mm)	H2 (mm)	A (mm)
C556310005	-,--	IMG 125	60	127	220
C556310010	-,--	IMG 125	100	167	220
C556310015	-,--	IMG 125	60	127	320
C556310020	-,--	IMG 125	100	167	320

Codice	€	Tipo	H1 (mm)	H2 (mm)	A (mm)
C556310025	-,--	IMG 160	60	127	270
C556310030	-,--	IMG 160	100	167	270
C556310035	-,--	IMG 160	60	127	420
C556310040	-,--	IMG 160	100	167	420

◆ Spedizione da magazzino CDU ◇ Spedizione da magazzino esterno