Fresa ad inserti per spallamenti a 90° con attacco a manicotto

Fresa ad inserti per spallamenti a 90° con attacco a manicotto, **con passaggio interno del lubrorefrigerante**, per sgrossatura con elevate capacità di asportazione grazie all'impiego di inserti con spoglia negativa.
Consigliato l'utilizzo su macchine stabili nelle fresature dal pieno.

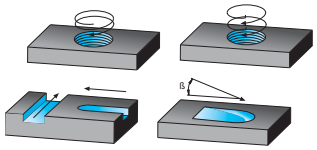

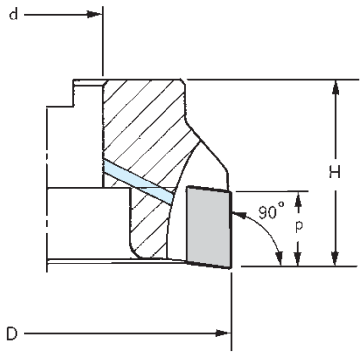

Codice	€	Dimensioni					
		D (mm)	d (H7) (mm)	H (mm)	p (mm)	ß (°)	Z
A580790050	-,-- ◆	50	22	40	14	2	5
A580790063	-,-- ◆	63	22	40	14	2	6
A580790080	-,-- ◆	80	27	50	14	1,5	7
A580790100	-,-- ◆	100	32	50	14	-	8
A580790125	-,-- ◆	125	40	63	14	-	10
A580790160	-,-- ◆	160	40	63	14	-	11

Ricambi		
Inserto	Vite	Giravite
LNMX-LNEX 1510	A910350042	N202350150

Ricambi: vedi pag. 529/530/531/532.

Codice	€	Pz.	Foto	Denominazione	Figura	Dimensioni (mm)					Classi metallo duro									
						l	d	s	d1	r	Non rivestiti		Rivestiti							Cermet
											NK 15	NP 25	RP 200	RP 300	RK 300	RK 400	KTP 230	TIN	TIALN	CX 55
A930422505	-,-- ◆	10		LNEX 151008 PNR-MA ALU	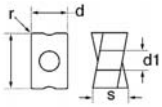	15	10	10	4,5	0,8	●									
A930433040	-,-- ◆	10		LNMX 151008 PNR-MB	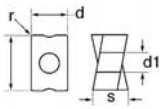	15	10	10	4,5	0,8			●							
A930433545	-,-- ◆	10		LNMX 151008 PNR-MB		15	10	10	4,5	0,8				●						
A930434050	-,-- ◆	10		LNMX 151008 PNR-MB		15	10	10	4,5	0,8					●					

Tabella materiali e parametri di utilizzo consigliati vedi pag. 337/338/339/340/341/342/343/344/345.

◆ Spedizione da magazzino CDU ◇ Spedizione da magazzino esterno