Fresa ad inserti per spianatura e spallamenti a 89,5° con attacco a manicotto

Fresa ad inserti per spianare ed eseguire spallamenti a 89,5° con attacco a manicotto, corpo della fresa **con passaggio interno del lubrorefrigerante**, geometria positiva utilizzabile su macchine con potenze medie.

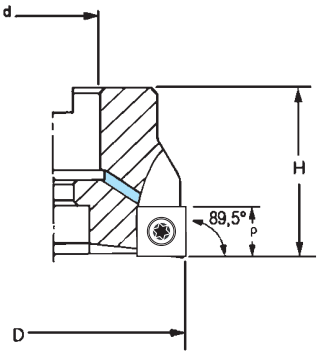

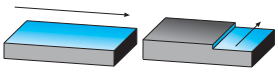

Codice	€	Dimensioni D (mm)	d (H7) (mm)	H (mm)	p (mm)	Z
A581800040	127,30 ◆	40	16	40	9	4
A581800050	134,35 ◆	50	22	40	9	5
A581800063	146,60 ◆	63	22	40	9	6
A581800080	184,00 ◆	80	27	50	9	7
A581800100	230,25 ◆	100	32	50	9	8

Ricambi

Inserto	Vite	Giravite
SPMT 09T3	A910350027	N202350150

Inserti: vedi pag. 400/401/402/403/404/405.

Fresa ad inserti per spianatura e spallamenti a 90° con attacco a manicotto

Fresa ad inserti per spianare ed eseguire spallamenti a 90°, corpo della fresa **con passaggio interno del lubrorefrigerante**, geometria positiva utilizzabile su macchine con potenze medie.

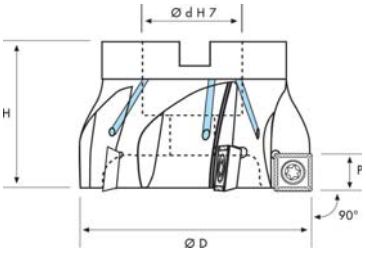

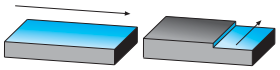

Codice	€	Dimensioni D (mm)	d (H7) (mm)	H (mm)	p (mm)	Z
A580150040	168,35 ◆	40	16	45	10,5	4
A580150050	161,40 ◆	50	22	40	10,5	5
A580150063	186,65 ◆	63	22	40	10,5	6
A580150080	218,90 ◆	80	27	50	10,5	6
A580150100	284,25 ◆	100	32	50	10,5	8
A580150125	333,15 ◆	125	40	63	10,5	9

Ricambi

Inserto	Vite	Giravite
SDMT 1205	A910350050	N202350150

Inserti: vedi pag. 400/401/402/403/404/405.

◆ Spedizione da magazzino CDU ◇ Spedizione da magazzino esterno